16003 深沟球轴承 服务电话：0571-28802151



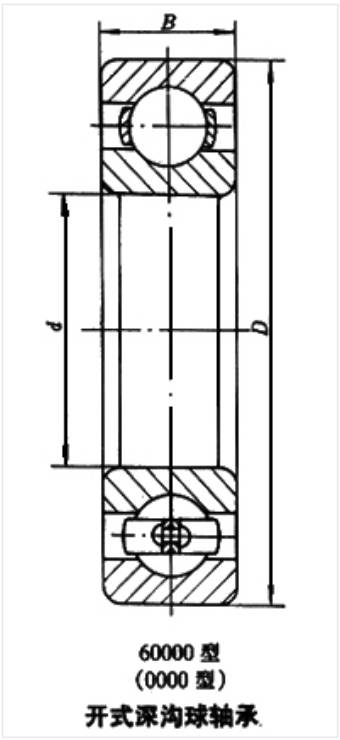

60000 型
(0000 型)
开式深沟球轴承

轴承型号 16003

外形尺寸(mm)

d: 17

D: 35

B: 8

极限转速(rpm)

脂润滑: 18000

油润滑: 22000

额定载荷

Cr(N): 6

Cr(N): 3.3

重量(kg) 0.032