6304 深沟球轴承 服务电话：0571-28802151



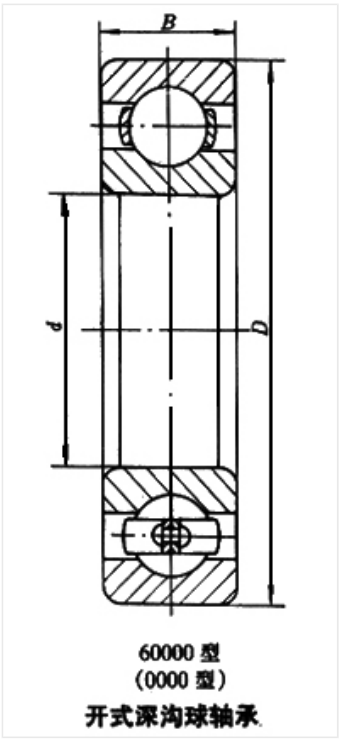

60000 型
(0000 型)
开式深沟球轴承

轴承型号 6304

外形尺寸(mm)

d:	20
D:	52
B:	15

极限转速(rpm)

脂润滑:	13000
油润滑:	16000

额定载荷

Cr(N):	15.8
Cr(N):	7.88

重量(kg) 0.142