6003 深沟球轴承 服务电话：0571-28802151



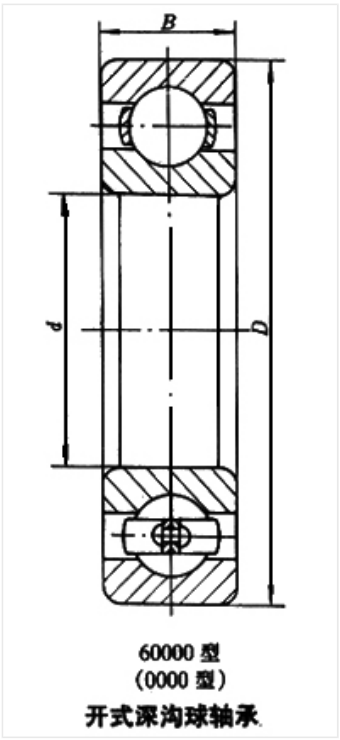

60000 型
(0000 型)
开式深沟球轴承

轴承型号 6003

外形尺寸(mm)

d:	17
D:	35
B:	10

极限转速(rpm)

脂润滑:	17000
油润滑:	21000

额定载荷

Cr(N):	6
Cr(N):	3.25

重量(kg) 0.04