6203 深沟球轴承 服务电话：0571-28802151



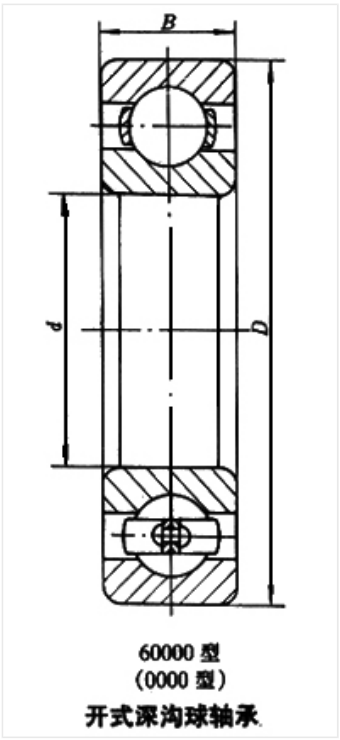

60000 型
(0000 型)
开式深沟球轴承

轴承型号 6203

外形尺寸(mm)

d: 17

D: 40

B: 12

极限转速(rpm)

脂润滑: 16000

油润滑: 20000

额定载荷

Cr(N): 9.58

Cr(N): 4.78

重量(kg) 0.065