6303 深沟球轴承 服务电话：0571-28802151



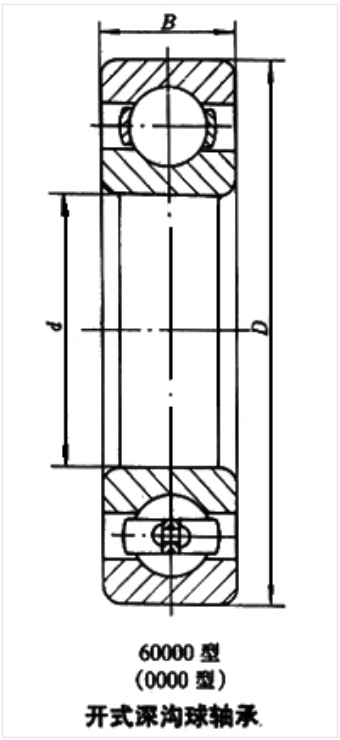

60000 型
(0000 型)
开式深沟球轴承

轴承型号 6303

外形尺寸(mm)

d:	17
D:	47
B:	14

极限转速(rpm)

脂润滑:	15000
油润滑:	18000

额定载荷

Cr(N):	13.5
Cr(N):	6.58

重量(kg) 0.115