61905 深沟球轴承 服务电话：0571-28802151



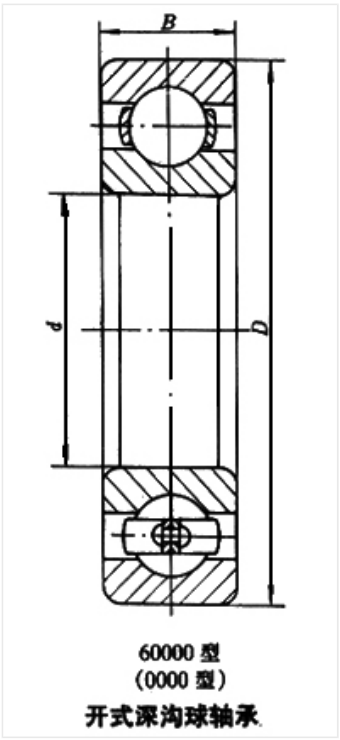

60000 型
(0000 型)
开式深沟球轴承

轴承型号 61905

外形尺寸(mm)

d: 25

D: 42

B: 9

极限转速(rpm)

脂润滑: 16000

油润滑: 19000

额定载荷

Cr(N): 7

Cr(N): 4.55

重量(kg) 0.041