6005 深沟球轴承 服务电话：0571-28802151



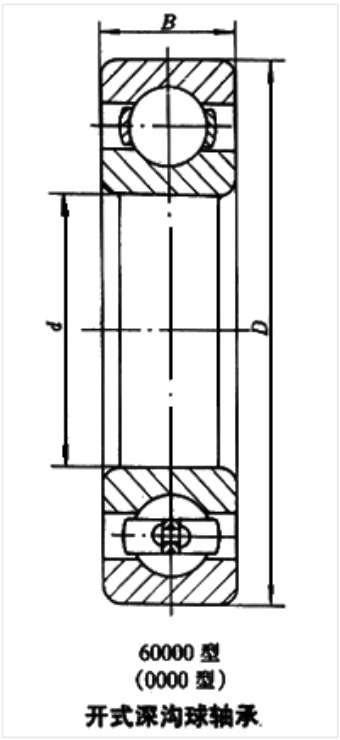

60000 型
(0000 型)
开式深沟球轴承

轴承型号 6005

外形尺寸(mm)

d: 25

D: 47

B: 12

极限转速(rpm)

脂润滑: 15000

油润滑: 18000

额定载荷

Cr(N): 10.1

Cr(N): 5.85

重量(kg) 0.08