6205 深沟球轴承 服务电话：0571-28802151



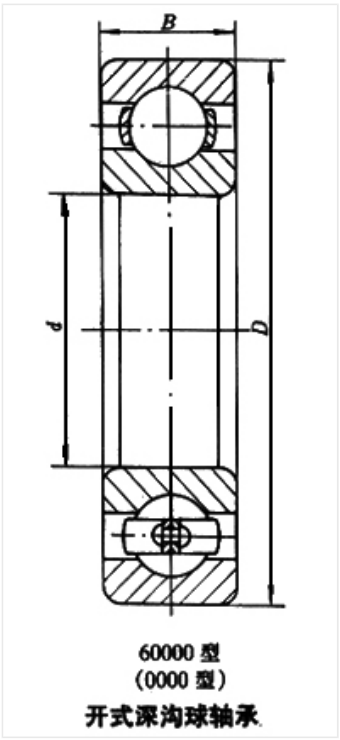

60000 型
(0000 型)
开式深沟球轴承

轴承型号 6205

外形尺寸(mm)

d: 25

D: 52

B: 15

极限转速(rpm)

脂润滑: 13000

油润滑: 15000

额定载荷

Cr(N): 14

Cr(N): 7.85

重量(kg) 0.128