6208 深沟球轴承 服务电话：0571-28802151



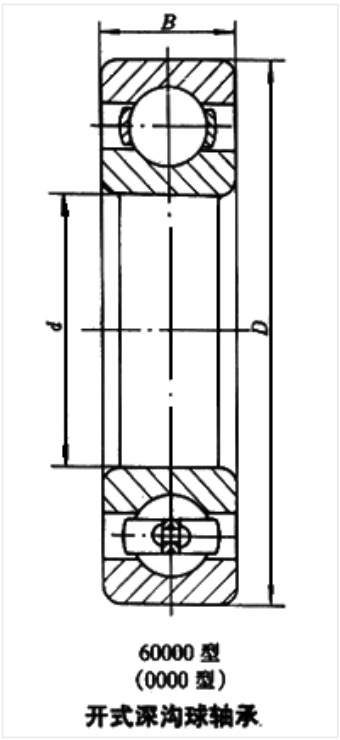

60000 型
(0000 型)
开式深沟球轴承

轴承型号 6208

外形尺寸(mm)

d: 40

D: 80

B: 18

极限转速(rpm)

脂润滑: 8000

油润滑: 10000

额定载荷

Cr(N): 29.5

Cr(N): 18

重量(kg) 0.368