16007 深沟球轴承 服务电话：0571-28802151



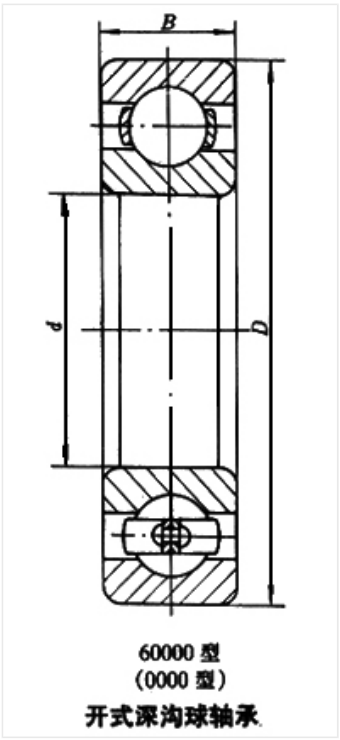

60000 型
(0000 型)
开式深沟球轴承

轴承型号 16007

外形尺寸(mm)

d: 35

D: 62

B: 9

极限转速(rpm)

脂润滑: 11000

油润滑: 13000

额定载荷

Cr(N): 12.2

Cr(N): 8.85

重量(kg) 0.11