6308 深沟球轴承 服务电话：0571-28802151



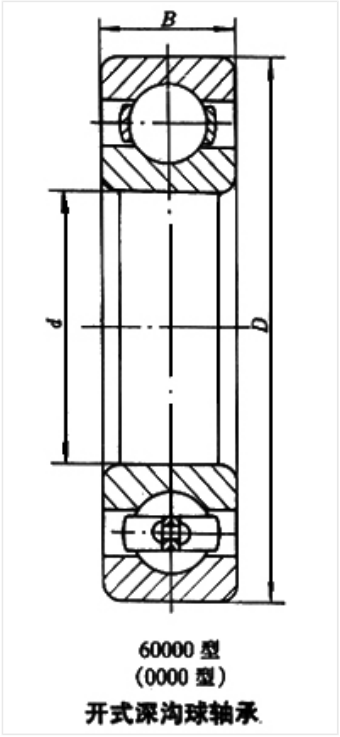

60000 型
(0000 型)
开式深沟球轴承

轴承型号 6308

外形尺寸(mm)

d: 40

D: 90

B: 23

极限转速(rpm)

脂润滑: 7000

油润滑: 8500

额定载荷

Cr(N): 40.8

Cr(N): 24

重量(kg) 0.639