6405 深沟球轴承 服务电话：0571-28802151



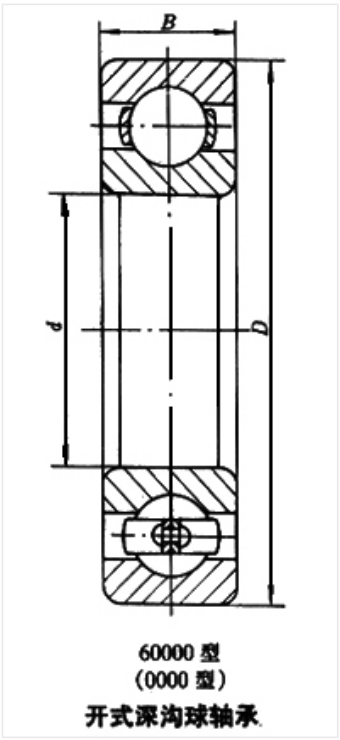

60000 型
(0000 型)
开式深沟球轴承

轴承型号 6405

外形尺寸(mm)

d: 25

D: 80

B: 21

极限转速(rpm)

脂润滑: 9100

油润滑: 11000

额定载荷

Cr(N): 36.1

Cr(N): 19.4

重量(kg) 0.53