61806 深沟球轴承 服务电话：0571-28802151



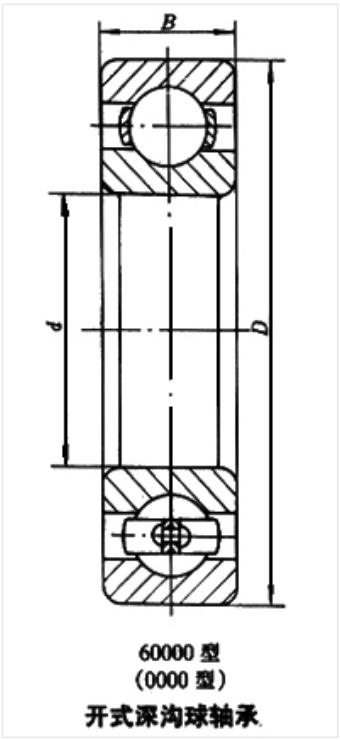

60000 型
(0000 型)
开式深沟球轴承

轴承型号 61806

外形尺寸(mm)

d: 30

D: 42

B: 7

极限转速(rpm)

脂润滑: 15000

油润滑: 18000

额定载荷

Cr(N): 4.55

Cr(N): 3.4

重量(kg) 0.026