61809 深沟球轴承 服务电话：0571-28802151



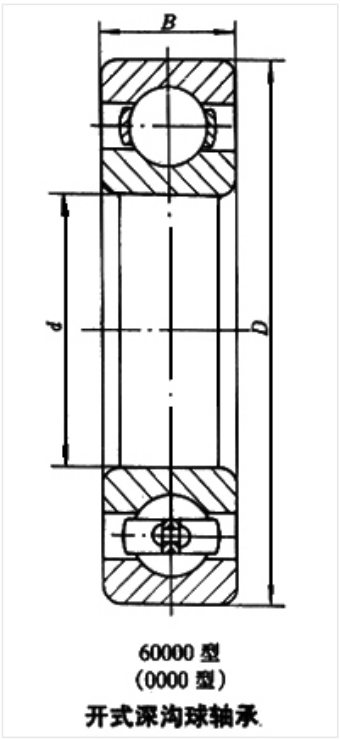

60000 型
(0000 型)
开式深沟球轴承

轴承型号 61809

外形尺寸(mm)

d: 45

D: 58

B: 7

极限转速(rpm)

脂润滑: 9000

油润滑: 12000

额定载荷

Cr(N): 6.4

Cr(N): 5.6

重量(kg) 0.03