61909 深沟球轴承 服务电话：0571-28802151



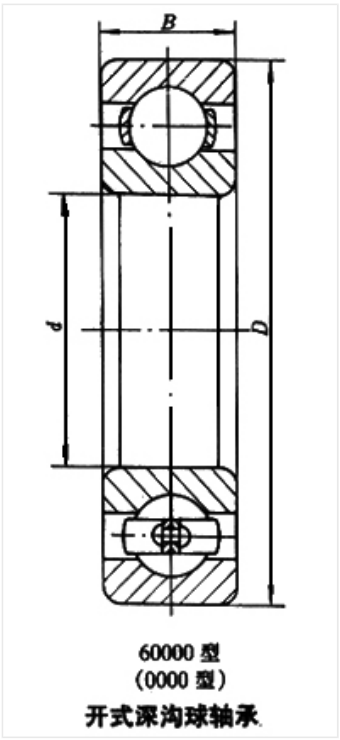

60000 型
(0000 型)
开式深沟球轴承

轴承型号 61909

外形尺寸(mm)

d: 45

D: 68

B: 12

极限转速(rpm)

脂润滑: 8500

油润滑: 11000

额定载荷

Cr(N): 14.1

Cr(N): 10.9

重量(kg) 0.123