16006 深沟球轴承 服务电话：0571-28802151



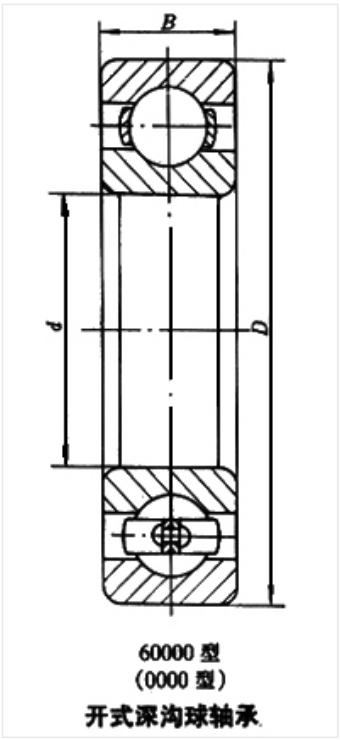

60000 型
(0000 型)
开式深沟球轴承

轴承型号 16006

外形尺寸(mm)

d: 30

D: 55

B: 9

极限转速(rpm)

脂润滑: 13000

油润滑: 15000

额定载荷

Cr(N): 11.2

Cr(N): 7.35

重量(kg) 0.085