16009 深沟球轴承 服务电话：0571-28802151



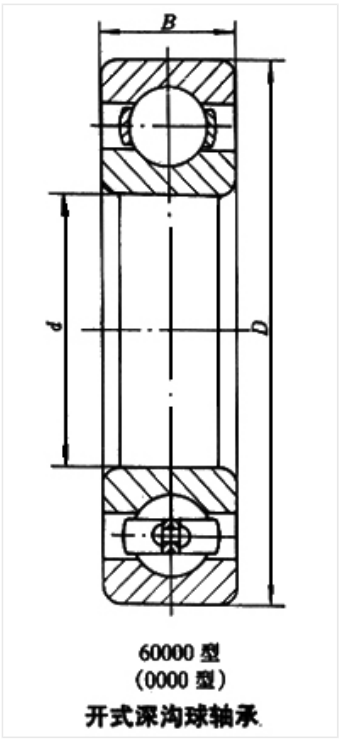

60000 型
(0000 型)
开式深沟球轴承

轴承型号 16009

外形尺寸(mm)

d: 45

D: 75

B: 10

极限转速(rpm)

脂润滑: 8000

油润滑: 10000

额定载荷

Cr(N): 15.6

Cr(N): 12.2

重量(kg) 0.155