61808 深沟球轴承 服务电话：0571-28802151



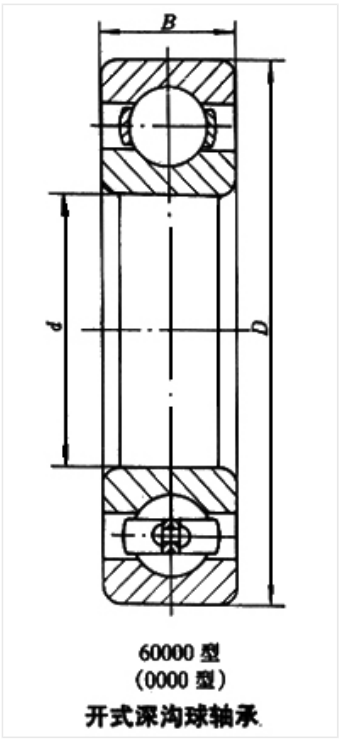

60000 型
(0000 型)
开式深沟球轴承

轴承型号 61808

外形尺寸(mm)

d:	40
D:	52
B:	7

极限转速(rpm)

脂润滑:	12000
油润滑:	14000

额定载荷

Cr(N):	4.95
Cr(N):	4.2

重量(kg) 0.033