6206 深沟球轴承 服务电话：0571-28802151



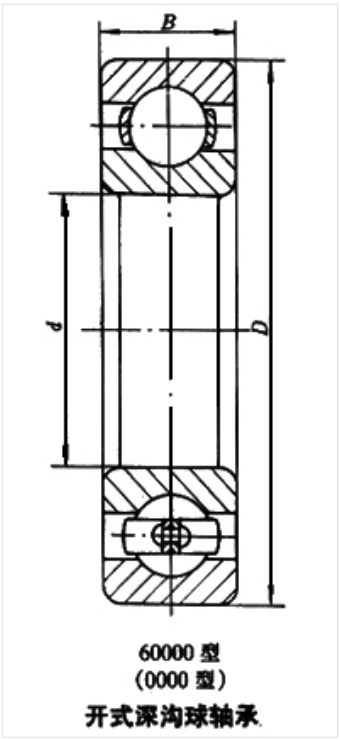

60000 型
(0000 型)
开式深沟球轴承

轴承型号 6206

外形尺寸(mm)

d: 30

D: 62

B: 16

极限转速(rpm)

脂润滑: 11000

油润滑: 13000

额定载荷

Cr(N): 19.5

Cr(N): 11.3

重量(kg) 0.199