6209 深沟球轴承 服务电话：0571-28802151



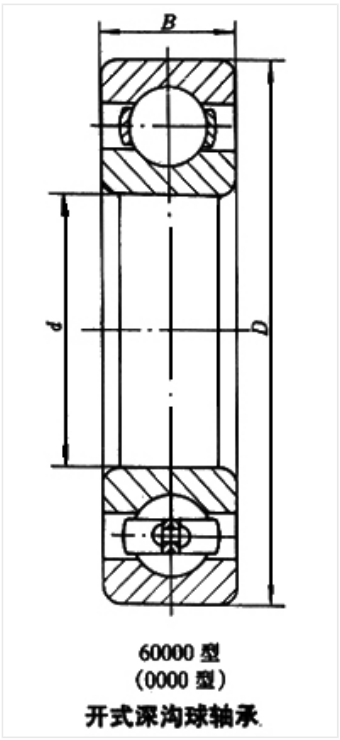

60000 型
(0000 型)
开式深沟球轴承

轴承型号 6209

外形尺寸(mm)

d: 45

D: 85

B: 19

极限转速(rpm)

脂润滑: 7000

油润滑: 9000

额定载荷

Cr(N): 31.5

Cr(N): 20.5

重量(kg) 0.416