61811 深沟球轴承 服务电话：0571-28802151



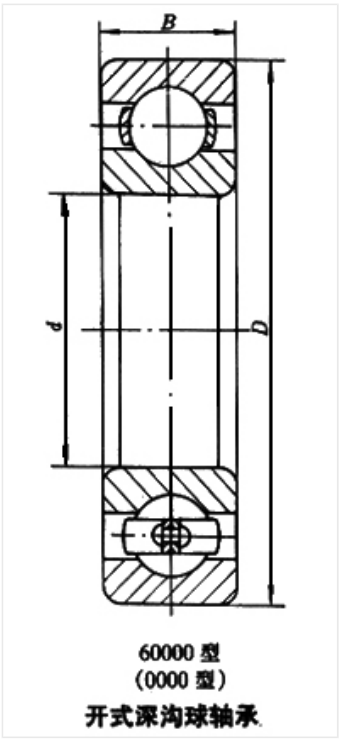

60000 型
(0000 型)
开式深沟球轴承

轴承型号 61811

外形尺寸(mm)

d: 55

D: 72

B: 9

极限转速(rpm)

脂润滑: 8000

油润滑: 9500

额定载荷

Cr(N): 9.1

Cr(N): 8.4

重量(kg) 0.07