61911 深沟球轴承 服务电话：0571-28802151



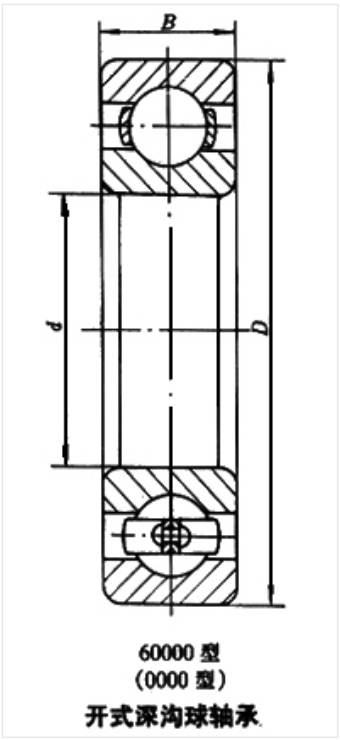

60000 型
(0000 型)
开式深沟球轴承

轴承型号 61911

外形尺寸(mm)

d: 55

D: 80

B: 13

极限转速(rpm)

脂润滑: 7500

油润滑: 9000

额定载荷

Cr(N): 15.9

Cr(N): 13.2

重量(kg) 0.17