6022 深沟球轴承 服务电话：0571-28802151



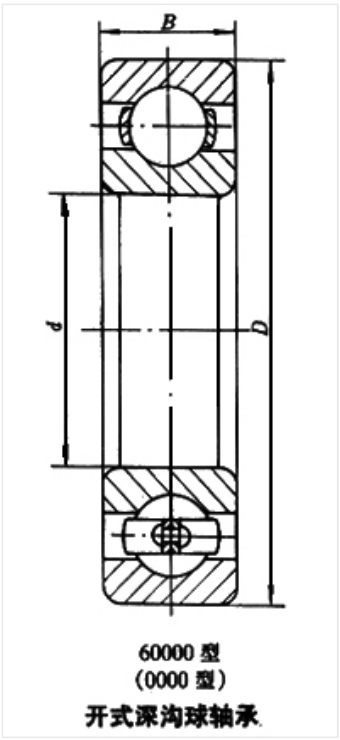

60000 型
(0000 型)
开式深沟球轴承

轴承型号 6022

外形尺寸(mm)

d: 110

D: 170

B: 28

极限转速(rpm)

脂润滑: 3400

油润滑: 4300

额定载荷

Cr(N): 81.8

Cr(N): 72.8

重量(kg) 1.89