6211 深沟球轴承 服务电话：0571-28802151



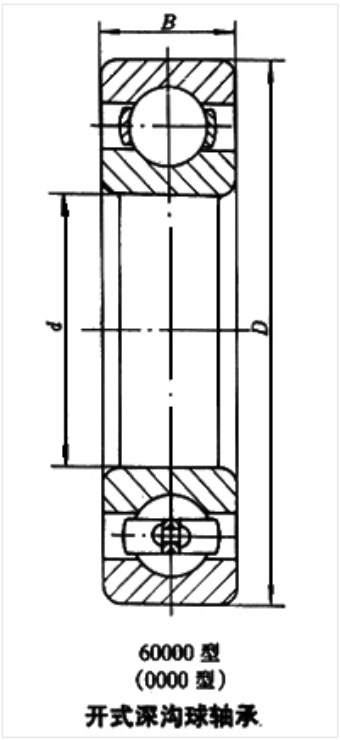

60000 型
(0000 型)
开式深沟球轴承

轴承型号 6211

外形尺寸(mm)

d: 55

D: 100

B: 21

极限转速(rpm)

脂润滑: 6000

油润滑: 7500

额定载荷

Cr(N): 43.2

Cr(N): 29.2

重量(kg) 0.603