16010 深沟球轴承 服务电话：0571-28802151



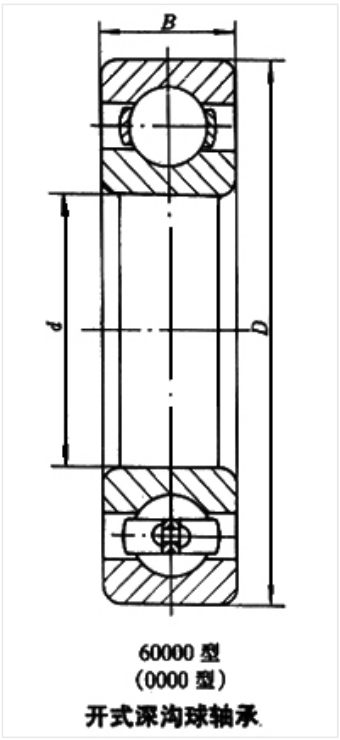

轴承型号 16010

外形尺寸(mm)

d: 50

D: 80

B: 10

极限转速(rpm)

脂润滑: 8000

油润滑: 9500

额定载荷

Cr(N): 16.1

Cr(N): 13.1

重量(kg) 0.166