61812 深沟球轴承 服务电话：0571-28802151



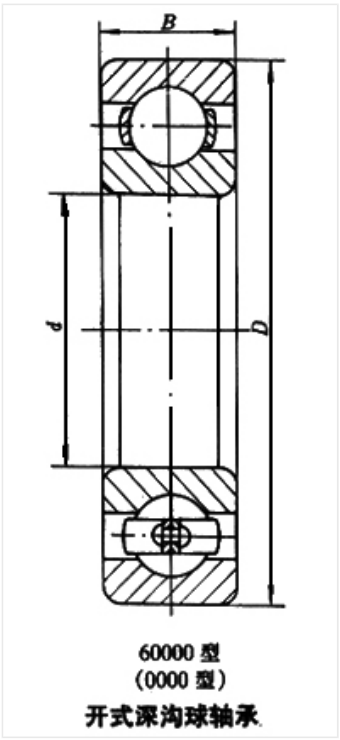


60000 型
(0000 型)
开式深沟球轴承

轴承型号 61812

外形尺寸(mm)

d: 60

D: 78

B: 10

极限转速(rpm)

脂润滑: 7000

油润滑: 8500

额定载荷

Cr(N): 9.1

Cr(N): 8.7

重量(kg) 0.093