6210 深沟球轴承 服务电话：0571-28802151



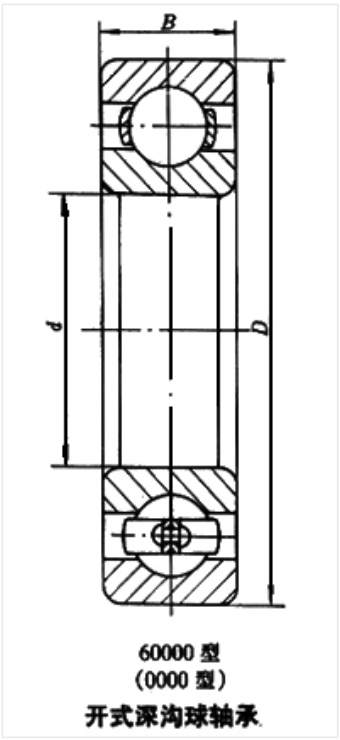


60000 型
(0000 型)
开式深沟球轴承

轴承型号 6210

外形尺寸(mm)

d: 50

D: 90

B: 20

极限转速(rpm)

脂润滑: 6700

油润滑: 8500

额定载荷

Cr(N): 35

Cr(N): 23.2

重量(kg) 0.463