6413 深沟球轴承 服务电话：0571-28802151



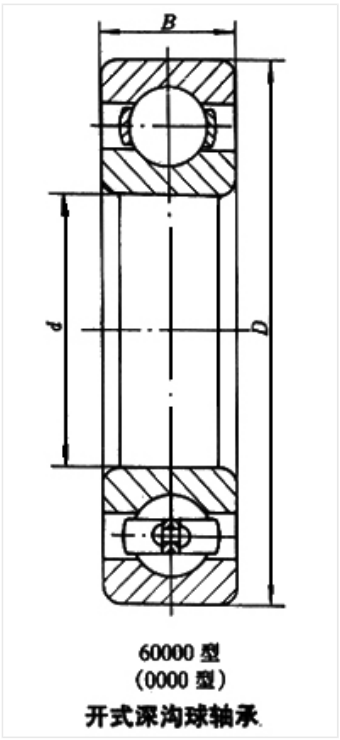

60000 型
(0000 型)
开式深沟球轴承

轴承型号 6413

外形尺寸(mm)

d: 65

D: 160

B: 37

极限转速(rpm)

脂润滑: 4300

油润滑: 5300

额定载荷

Cr(N): 118

Cr(N): 78.5

重量(kg) 3.342