

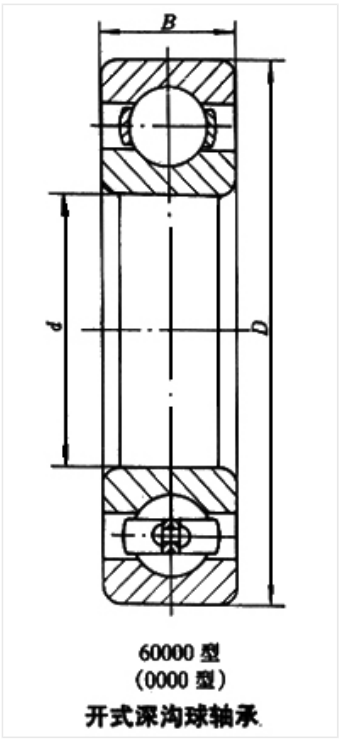

60000 型
(0000 型)
开式深沟球轴承

轴承型号 61914

外形尺寸(mm)

d: 70

D: 100

B: 16

极限转速(rpm)

脂润滑: 6000

油润滑: 7000

额定载荷

Cr(N): 23.7

Cr(N): 21.1

重量(kg) 0.336