

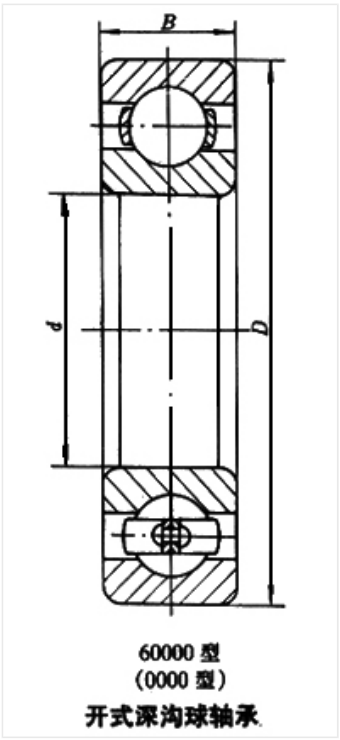

轴承型号 6415

外形尺寸(mm)

d: 75

D: 190

B: 45

极限转速(rpm)

脂润滑: 3600

油润滑: 4300

额定载荷

Cr(N): 154

Cr(N): 115

重量(kg) 5.739