61813 深沟球轴承 服务电话：0571-28802151



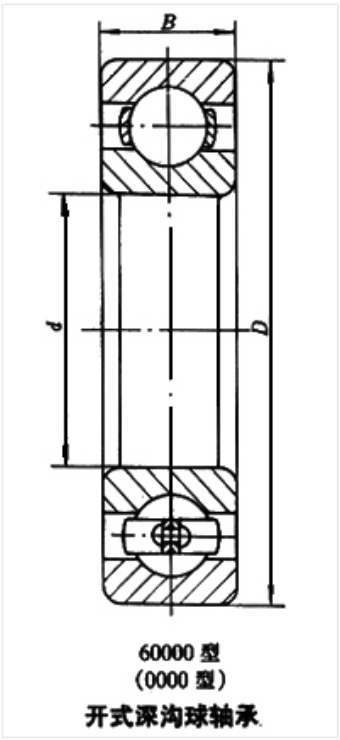

60000 型
(0000 型)
开式深沟球轴承

轴承型号 61813

外形尺寸(mm)

d: 65

D: 85

B: 10

极限转速(rpm)

脂润滑: 6700

油润滑: 8000

额定载荷

Cr(N): 11.9

Cr(N): 11.5

重量(kg) 0.13