

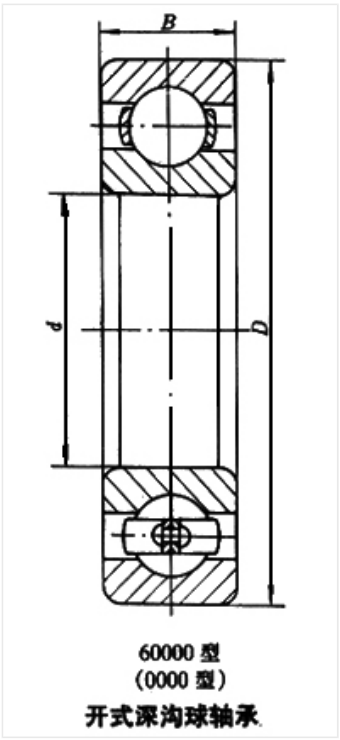

60000 型
(0000 型)
开式深沟球轴承

轴承型号 61913

外形尺寸(mm)

d:	65
D:	90
B:	13

极限转速(rpm)

脂润滑:	6300
油润滑:	7500

额定载荷

Cr(N):	17.4
Cr(N):	16

重量(kg) 0.196