61916 深沟球轴承 服务电话：0571-28802151



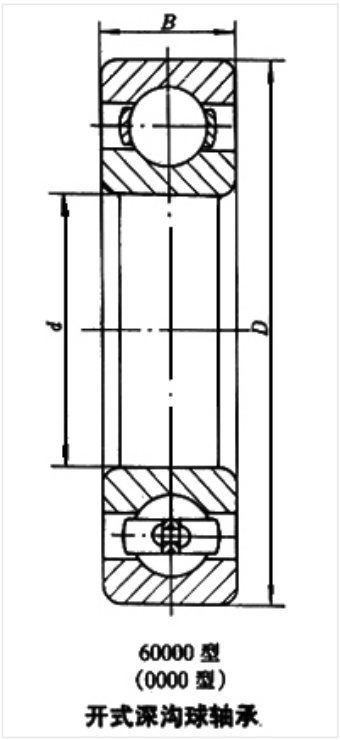

60000 型
(0000 型)
开式深沟球轴承

轴承型号 61916

外形尺寸(mm)

d: 80

D: 110

B: 16

极限转速(rpm)

脂润滑: 5300

油润滑: 6300

额定载荷

Cr(N): 24.9

Cr(N): 23.9

重量(kg) 0.375