

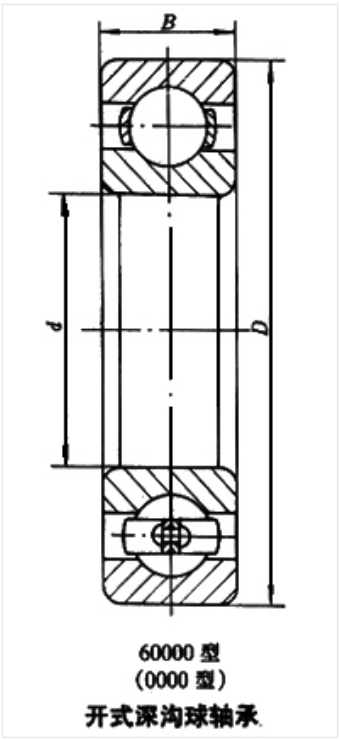

60000 型
(0000 型)
开式深沟球轴承

轴承型号 16016

外形尺寸(mm)

d: 80

D: 125

B: 14

极限转速(rpm)

脂润滑: 5000

油润滑: 6000

额定载荷

Cr(N): 33.1

Cr(N): 31.4

重量(kg) 0.539