6013 深沟球轴承 服务电话：0571-28802151



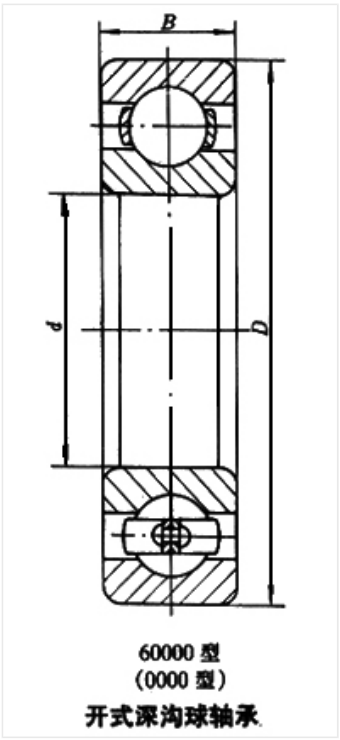

60000 型
(0000 型)
开式深沟球轴承

轴承型号 6013

外形尺寸(mm)

d: 65

D: 100

B: 18

极限转速(rpm)

脂润滑: 6000

油润滑: 7000

额定载荷

Cr(N): 32

Cr(N): 24.8

重量(kg) 0.41