

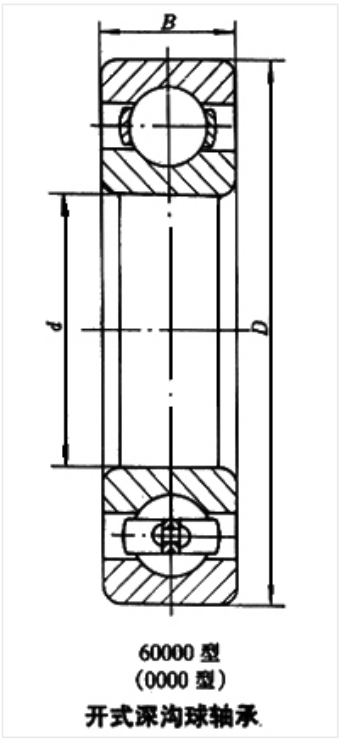

轴承型号 6414

外形尺寸(mm)

d: 70

D: 180

B: 42

极限转速(rpm)

脂润滑: 3800

油润滑: 4500

额定载荷

Cr(N): 140

Cr(N): 99.5

重量(kg) 4.896