

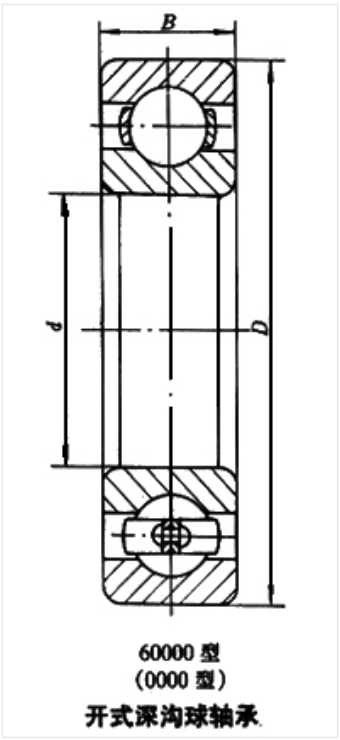

60000 型
(0000 型)
开式深沟球轴承

轴承型号 6213

外形尺寸(mm)

d: 65

D: 120

B: 23

极限转速(rpm)

脂润滑: 5000

油润滑: 6300

额定载荷

Cr(N): 57.2

Cr(N): 40

重量(kg) 0.99