61815 深沟球轴承 服务电话：0571-28802151



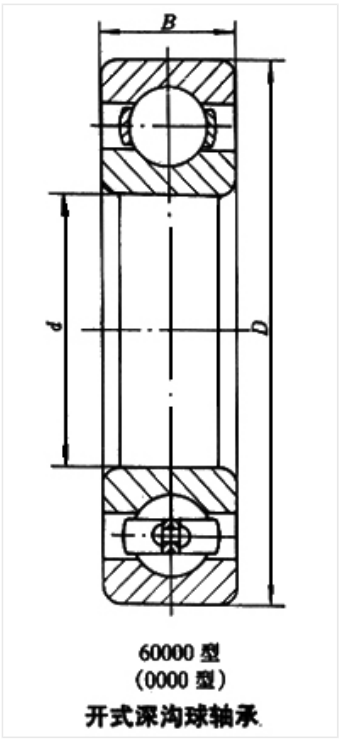

60000 型
(0000 型)
开式深沟球轴承

轴承型号 61815

外形尺寸(mm)

d: 75

D: 95

B: 10

极限转速(rpm)

脂润滑: 6000

油润滑: 7000

额定载荷

Cr(N): 12.5

Cr(N): 12.8

重量(kg) 0.147