

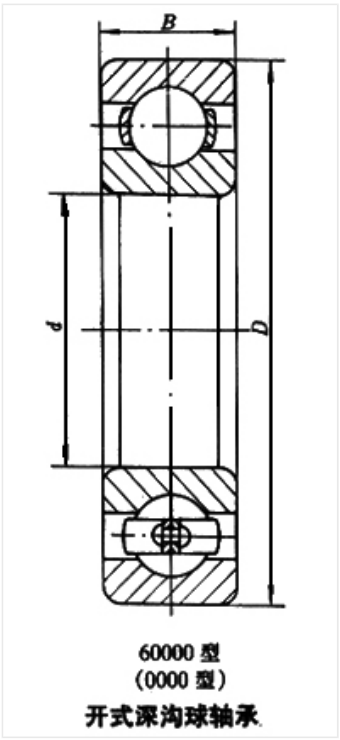

轴承型号 6216

外形尺寸(mm)

d: 80

D: 140

B: 26

极限转速(rpm)

脂润滑: 4300

油润滑: 5300

额定载荷

Cr(N): 71.5

Cr(N): 54.2

重量(kg) 1.448