61818 深沟球轴承 服务电话：0571-28802151



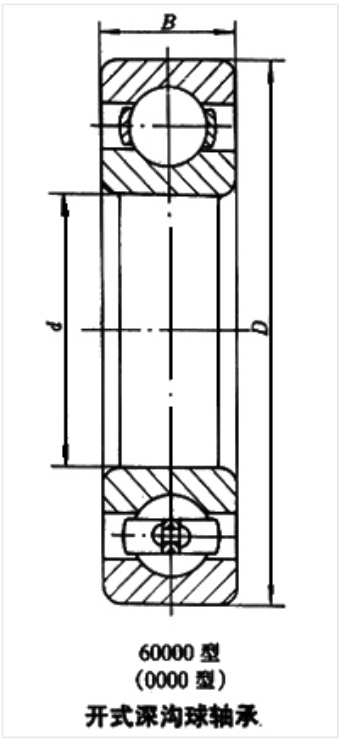

60000 型
(0000 型)
开式深沟球轴承

轴承型号 61818

外形尺寸(mm)

d: 90

D: 115

B: 13

极限转速(rpm)

脂润滑: 4800

油润滑: 6000

额定载荷

Cr(N): 19.5

Cr(N): 20.5

重量(kg) 0.258