

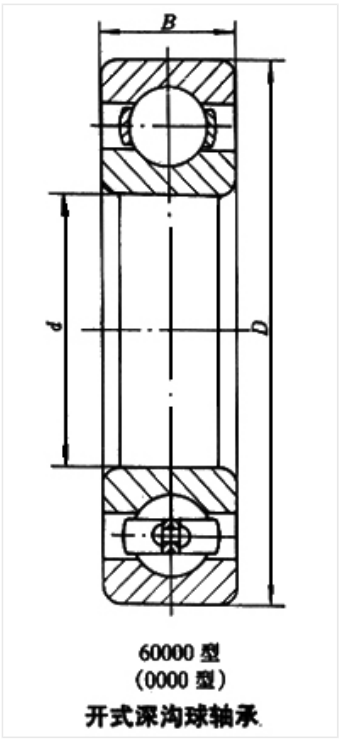

60000 型
(0000 型)
开式深沟球轴承

轴承型号 6316

外形尺寸(mm)

d: 80

D: 170

B: 39

极限转速(rpm)

脂润滑: 3800

油润滑: 4500

额定载荷

Cr(N): 123

Cr(N): 86.5

重量(kg) 3.61