61918 深沟球轴承 服务电话：0571-28802151



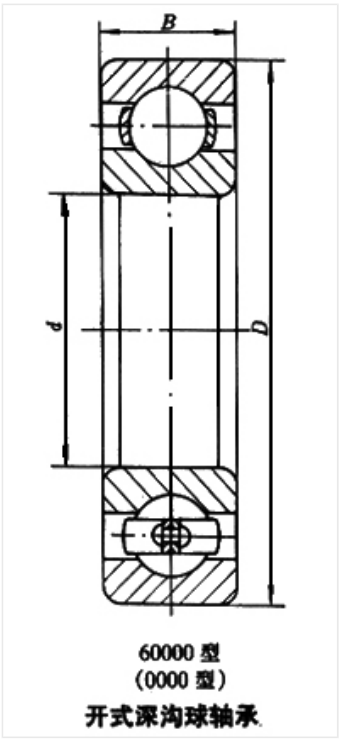

60000 型
(0000 型)
开式深沟球轴承

轴承型号 61918

外形尺寸(mm)

d: 90

D: 125

B: 18

极限转速(rpm)

脂润滑: 4500

油润滑: 5600

额定载荷

Cr(N): 32.8

Cr(N): 31.5

重量(kg) 0.533