16018 深沟球轴承 服务电话：0571-28802151



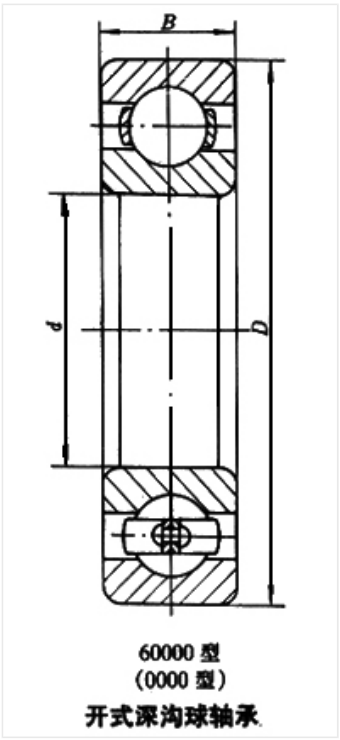

60000 型
(0000 型)
开式深沟球轴承

轴承型号 16018

外形尺寸(mm)

d: 90

D: 140

B: 16

极限转速(rpm)

脂润滑: 4300

油润滑: 5300

额定载荷

Cr(N): 41.5

Cr(N): 39.3

重量(kg) 0.671