

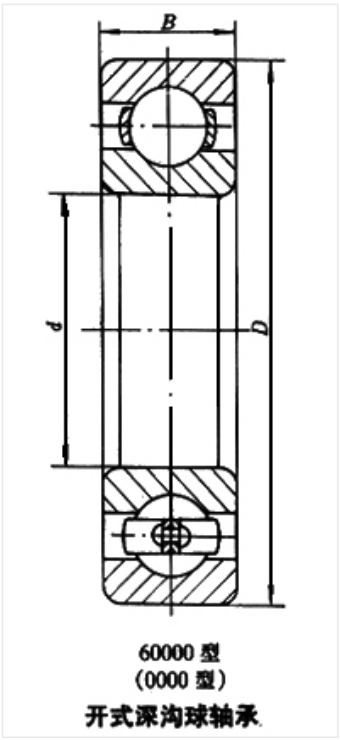

60000 型
(0000 型)
开式深沟球轴承

轴承型号 6018

外形尺寸(mm)

d: 90

D: 140

B: 24

极限转速(rpm)

脂润滑: 4300

油润滑: 5300

额定载荷

Cr(N): 58

Cr(N): 49.8

重量(kg) 1.1