

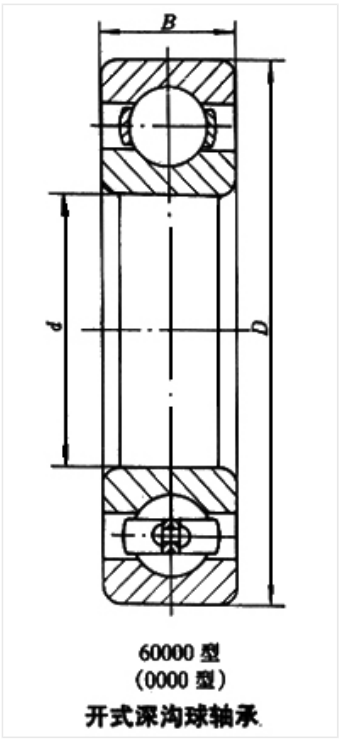

60000 型
(0000 型)
开式深沟球轴承

轴承型号 61917

外形尺寸(mm)

d:	85
D:	120
B:	18

极限转速(rpm)

脂润滑:	4800
油润滑:	6000

额定载荷

Cr(N):	31.9
Cr(N):	29.7

重量(kg) 0.507