

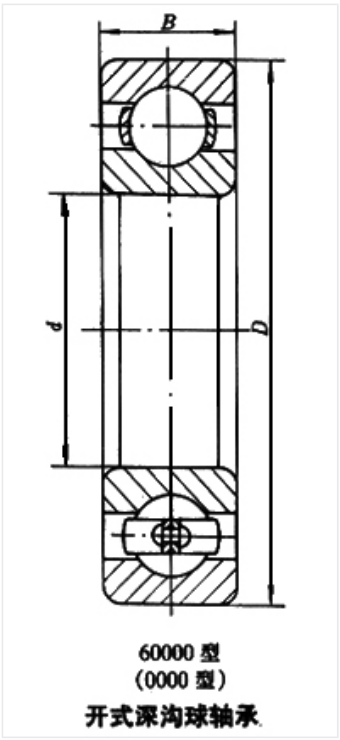

60000 型
(0000 型)
开式深沟球轴承

轴承型号 6218

外形尺寸(mm)

d: 90

D: 160

B: 30

极限转速(rpm)

脂润滑: 3800

油润滑: 4800

额定载荷

Cr(N): 95.8

Cr(N): 71.5

重量(kg) 2.17