16017 深沟球轴承 服务电话：0571-28802151



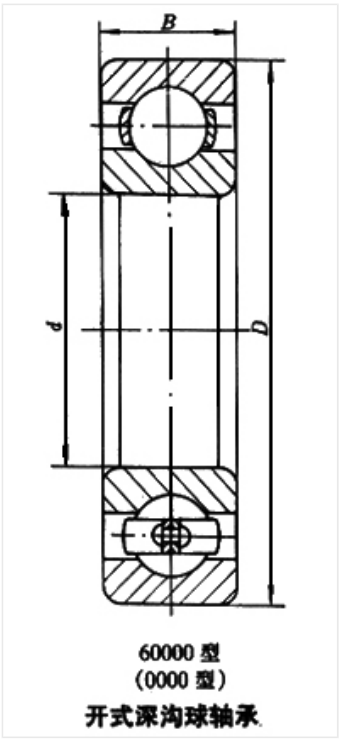

60000 型
(0000 型)
开式深沟球轴承

轴承型号 16017

外形尺寸(mm)

d: 85

D: 130

B: 14

极限转速(rpm)

脂润滑: 4500

油润滑: 5600

额定载荷

Cr(N): 34

Cr(N): 33.3

重量(kg) 0.968