6318 深沟球轴承 服务电话：0571-28802151



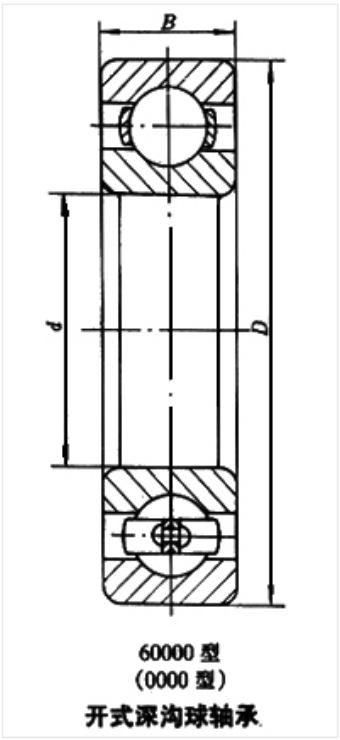

60000 型
(0000 型)
开式深沟球轴承

轴承型号 6318

外形尺寸(mm)

d: 90

D: 190

B: 43

极限转速(rpm)

脂润滑: 3400

油润滑: 4000

额定载荷

Cr(N): 145

Cr(N): 108

重量(kg) 4.97