

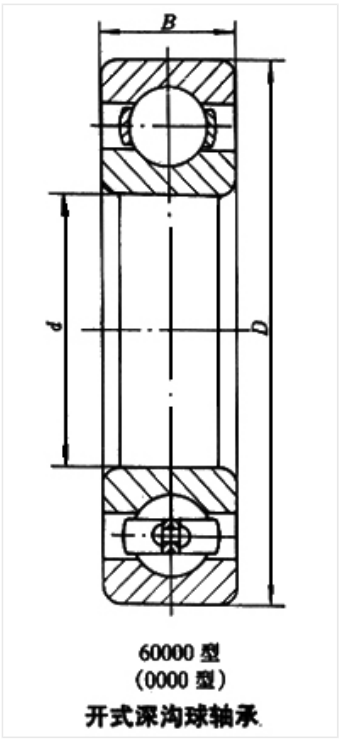

60000 型
(0000 型)
开式深沟球轴承

轴承型号 6418

外形尺寸(mm)

d: 90

D: 225

B: 54

极限转速(rpm)

脂润滑: 2800

油润滑: 3600

额定载荷

Cr(N): 192

Cr(N): 158

重量(kg) 9.56