6217 深沟球轴承 服务电话：0571-28802151



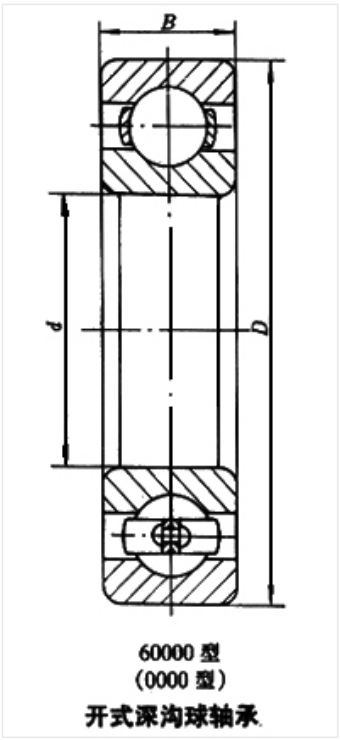

60000 型
(0000 型)
开式深沟球轴承

轴承型号 6217

外形尺寸(mm)

d: 85

D: 150

B: 28

极限转速(rpm)

脂润滑: 4000

油润滑: 5000

额定载荷

Cr(N): 83.2

Cr(N): 63.8

重量(kg) 1.803